VEŘEJNÉ OSVĚTLENÍ & MĚSTSKÝ MOBILIÁŘ

ASTRA



street lighting & city mobiliary

stainless steel

nerez

S.R.O.

SUNLAMP

S.R.O.
SUNLAMP

ASTRA

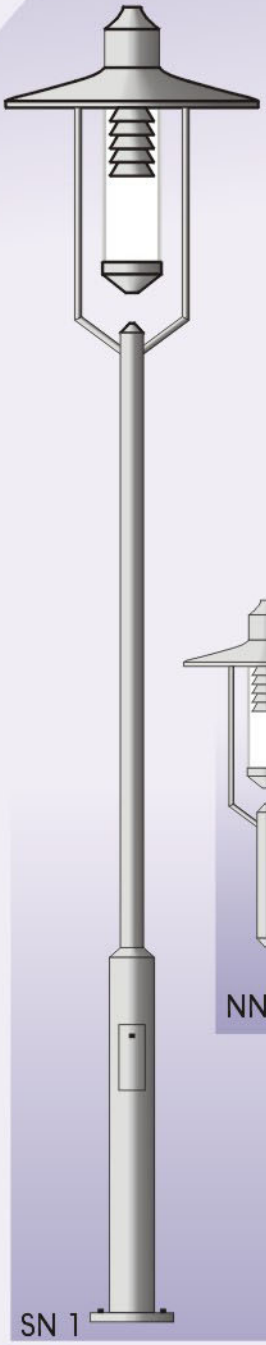

SN 1

3 790 mm	
∅	590 mm

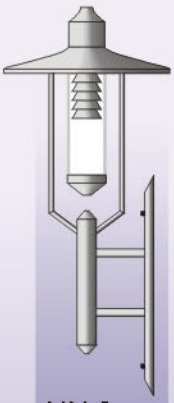

NN 1

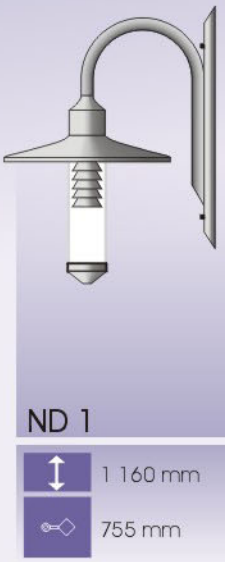

ND 1

1 160 mm	
	755 mm

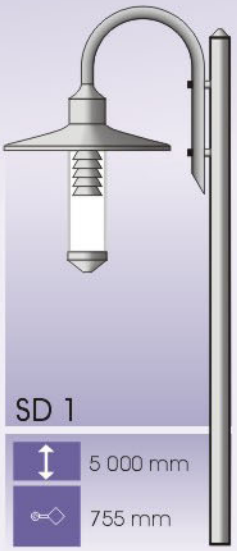

SD 1

5 000 mm	
	755 mm

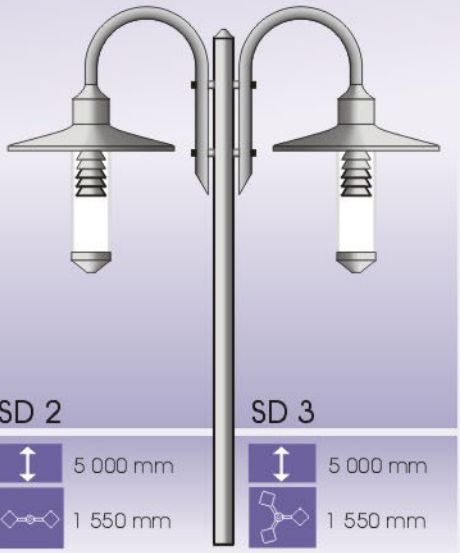

SD 2

5 000 mm	
	1 550 mm

SD 3

5 000 mm	
	1 550 mm

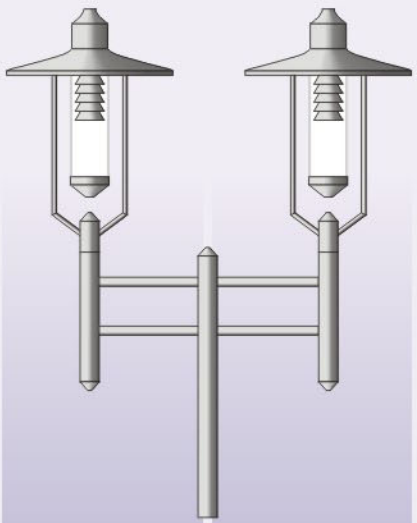

SN 2

4 790 mm	
	1 510 mm

SN 3

4 790 mm	
	1 550 mm

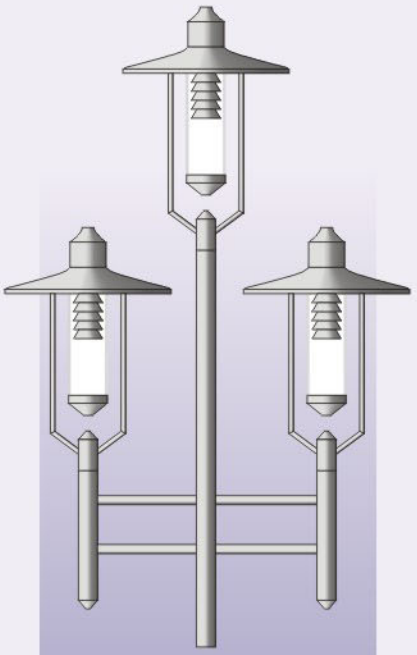

SN 1

3 790 mm	
∅	590 mm

S.R.O.
SUNLAMP

ASTRA

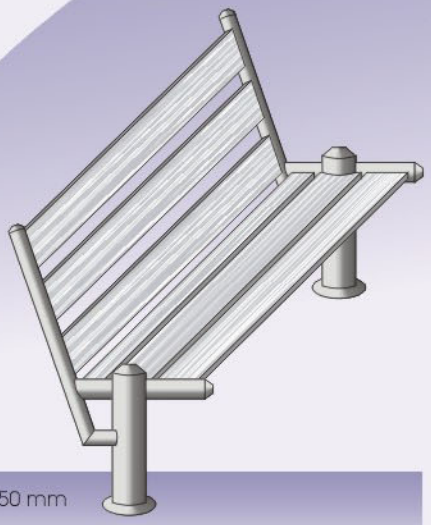

LO
450 mm
930 mm

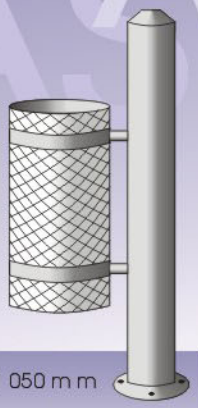

KR
1 050 m m
320 mm

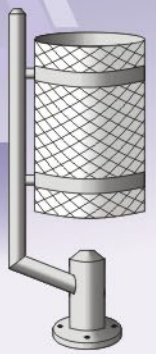

KV
950 m m
320 mm



TS
130 x 480 mm
580 mm

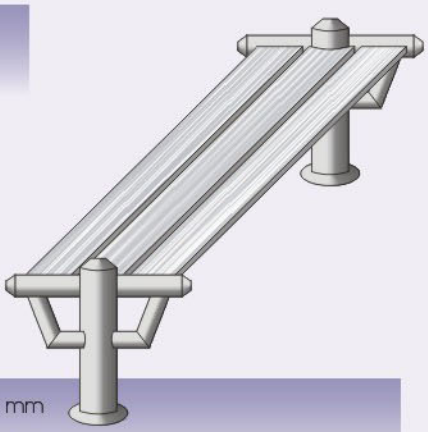

LB
450 mm
470 mm

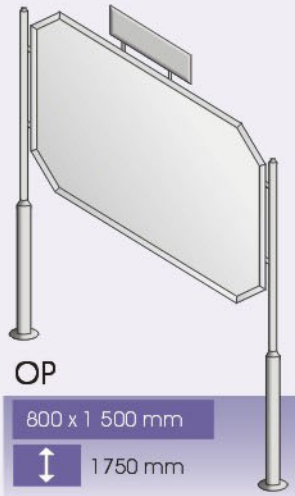

OP
800 x 1 500 mm
1750 mm



ZA
1 050 mm
100 mm



TN
200 x 600 mm
670 mm

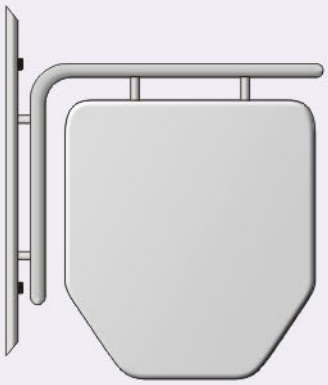

TF
580 x 650 mm
730 mm
900 mm

OS
2,5 - 3,5 m
40/40 mm

TECHNICKÝ POPIS
(technical descripton)

ASTRA

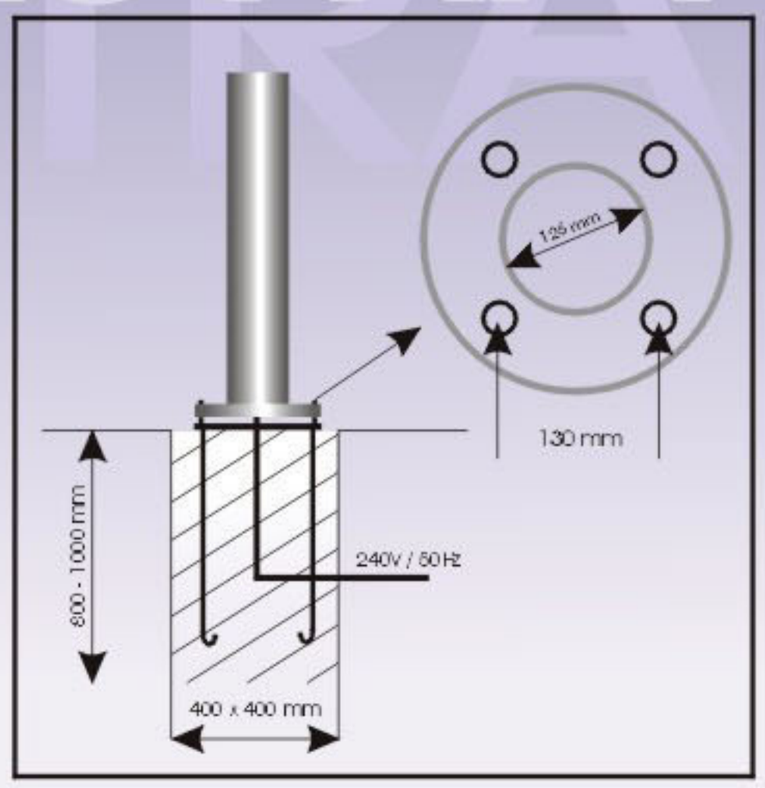

Ukotvení kotevním křížem 150x150mm, vyrobeno z pásové oceli 25 x 5mm ,osazeno nerez šrouby 4 x M 12, kotvící háky z betonářské oceli,délka 600 mm, otvory v přírubě 4 x M14, hloubka betonového segmentu dle celkové výšky stožáru, přívodní kabel 2 x 16mm (3x 16mm), stožárová svorkovnice jedno nebo dvou pojistková, dolní okraj montážních dvířek 600mm od příruby, možná výroba stožáru bezpříruboveho.

Anchored with anchoring cross 150x150mm, made of tape steel 25 x 5 mm, equipped with stainless steel bolts 4 x M 12, anchoring hooks made of woven steel, 600 mm long, flange holes 4 x M14, depth of the concrete segment depends on the total length of the mast, lead cable 2 x16mm (3 x 16mm), mast terminal board equipped with one or two fuses, lower rim of the door 600 mm from the flange, the mast can be manufactured without the flange.


DIFUSOR

Svítidlo z nerezové oceli, povrchová úprava brus nebo lesk, světločinná část s polycarbonátu, standardně dodáváno s výzbrojí 70W SON, MH, možnost různých světelných zdrojů a výzbroje max. 100W, dodáváno s čirým, nebo matným PC, možnost doplnit deflektorem (usměrní světlo), nebo difusorem (rozptýlí světlo).


DEFLECTOR


CLEAR

The lamp is made of stainless steel, grinded or polished surface finish, light emitting section made of poly-carbonate, standardly equipped with 70W SON, MH, optional light sources and accessories available, max. 100W, delivered with transparent or dull PC, can be equipped with a deflector (polarizing light), or a diffuser (scattering light).


MAT

Historie firmy založena v r. 2006 se specializací na dovoz a prodej osvětlovací techniky. Od roku 2006 se rozvíjí výroba vlastního osvětlení a městského mobiliáře. Výrobky jsou od návrhu designu, vývoje až po samotnou výrobu realizovány z vlastních prostředků firmy, bez jakékoli zahraniční kapitálové účasti. Nejsou dováženy žádné zahraniční komponenty na výrobu, tudíž se jedná o ryze české výrobky. Každým rokem jsou na trh uváděny nové modely, jako například nerezové osvětlení pro rodinné domy, zahrady a parky pod názvem Salix, nebo veřejné solární osvětlení Galaxy ,solární lucerny na pomníky, či poslední série veřejného osvětlení a mobiliáře Gingo. Část produkce je již exportována hlavně do Polska, Rakouska, SAE a Brazílie. Díky použitému materiálu si tyto výrobky získávají stále více zákazníků v České republice i v zahraničí.

History of the company established in 2006, focusing on import and sale of lighting technology. In 2006, we started to manufacture our own lamps and municipal lighting. We design, develop and manufacture our products using our own resources, i.e. without any foreign capital. We do not import any foreign components. Each year, we introduce new models to the market, such as stainless steel lamps for houses, gardens and parks (Salix), public solar lamps (Galaxy), solar lanterns for gravestones, or our last series of public lighting products (Gingo). Part of our production is already exported, namely to Poland, Austria, SAE and Brazil. Thanks to the materials we use, these products are becoming very popular both on domestic and foreign markets

Distributor

S.R.O.
SUNLAMP

JAURISOVA 1500/21
140 00 PRAHA 4
PROVOZOVNA:
TUPESY 263
687 07 TUPESY

WWW.SUNLAMP.CZ